Nautica

AVVISATORE ACUSTICO ELETTROMAGNETICO A CHIOCCIOLA | ø80

LINEA SEAWAVE L 24V

Disegno tecnico

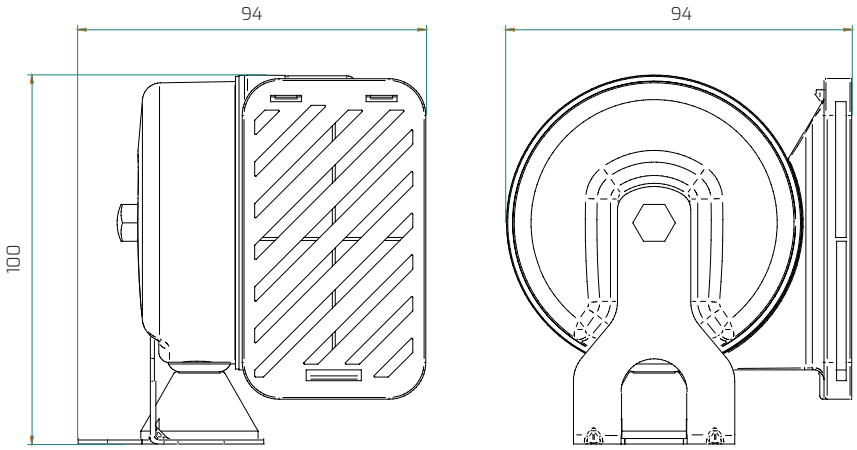

Connessione

Cavi elettrici

LINEA SEAWAVE L 24V

Caratteristiche Tecniche		
Tensione nominale	Vcc	24
Tensione di utilizzo	Vcc	22,8÷27,6
Corrente assorbita	A	<2,5
Livello sonoro a 2 metri	dB(A)	109
Frequenza fondamentale (tono basso)	Hz	420
N. terminali	nr	2
Durata a cicli (1" On + 4" Off)	cicli	>50.000
Resistenza alla corrosione (UNI 9227)	h	>192
Temperatura di esercizio o stoccaggio	°C	da -30 a +80
Isolamento elettrico (a 1000Vcc)	MΩ	>10
Vibrazioni (30 min x 3 assi)	g	3
Peso con staffa e viteria	gr	305

Dimensioni imballo		
Dimensioni scatola singola	mm	135 x 110 x 85 h
N. Scatole per Master Box	pezzi	40
Dimensioni Master Box	cm	56 x 44 x 26 h
Peso Master Box	kg	15

Istruzioni di montaggio

Avvisatore SEAWAVE

L'avvisatore deve essere installato in una posizione verticale o orizzontale, tale comunque che la bocca della chiocciola sia rivolta verso il basso.

- Il collegamento meccanico con la staffa e viteria in dotazione deve essere eseguito su una superficie piana, rigida (possibilmente metallica).

ATTENZIONE!

Si raccomanda la massima cura nel gestire la fase di installazione evitando:

- cadute a terra della tromba che possono portare a starature dello stessa o a crepe o rotture delle parti in materia plastica.

L.E.B. S.p.A. | Via Antonio Pacinotti 34 – 36040 Brendola (VI)
Tel. 0444 400668 – Fax 0444 400829
infoleb@leb.it | *www.leb.it*