Nautica

## AVVISATORE ACUSTICO ELETTROMAGNETICO A CHIOCCIOLA | ø80

# LINEA SEAWAVE H 12V

### Disegno tecnico

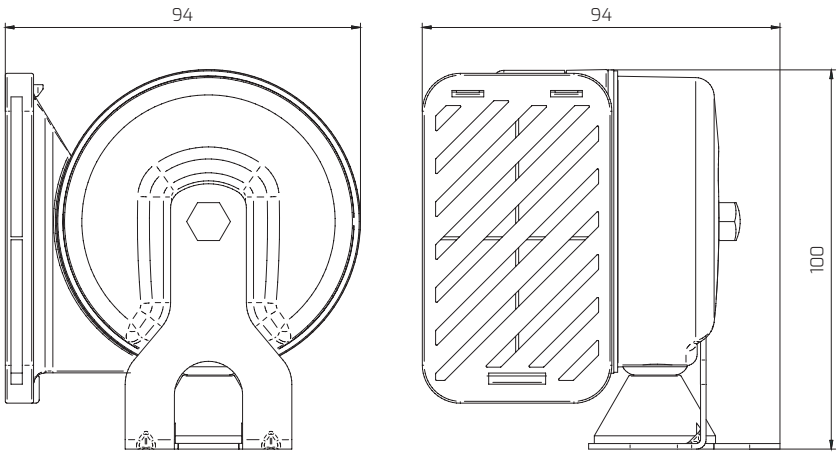


### Connessione

Cavi elettrici

# LINEA SEAWAVE H 12V

## Caratteristiche Tecniche

| | | |
|---|---|---|
| Tensione nominale | Vcc | 12 |
| Tensione di utilizzo | Vcc | 11,4÷13,8 |
| Corrente assorbita | A | <5 |
| Livello sonoro a 2 metri | dB(A) | 109 |
| Frequenza fondamentale (tono alto) | Hz | 500 |
| N. terminali | nr | 2 |
| Durata a cicli (1" On + 4" Off ) | cicli | >50.000 |
| Resistenza alla corrosione (UNI 9227) | h | >192 |
| Temperatura di esercizio o stoccaggio | °C | da -30 a +80 |
| Isolamento elettrico (a 1000Vcc) | MΩ | >10 |
| Vibrazioni (30 min x 3 assi) | g | 3 |
| Peso con staffa e viteria | gr | 305 |

## Dimensioni imballo

| | | |
|---|---|---|
| Dimensioni scatola singola | mm | 135 x 110 x 85 h |
| N. Scatole per Master Box | pezzi | 40 |
| Dimensioni Master Box | cm | 56 x 44 x 26 h |
| Peso Master Box | kg | 15 |

## Istruzioni di montaggio

**Avvisatore SEAWAVE**

L'avvisatore deve essere installato in una posizione verticale o orizzontale, tale comunque che la bocca della chiocciola sia rivolta verso il basso.

- Il collegamento meccanico con la staffa e viteria in dotazione deve essere eseguito su una superficie piana, rigida (possibilmente metallica).

**ATTENZIONE!**

Si raccomanda la massima cura nel gestire la fase di installazione evitando:

- cadute a terra della tromba che possono portare a starature dello stessa o a crepe o rotture delle parti in materia plastica.

**L.E.B. S.p.A.** | Via Antonio Pacinotti 34 – 36040 Brendola (VI)
Tel. 0444 400668 – Fax 0444 400829
infoleb@leb.it | *www.leb.it*